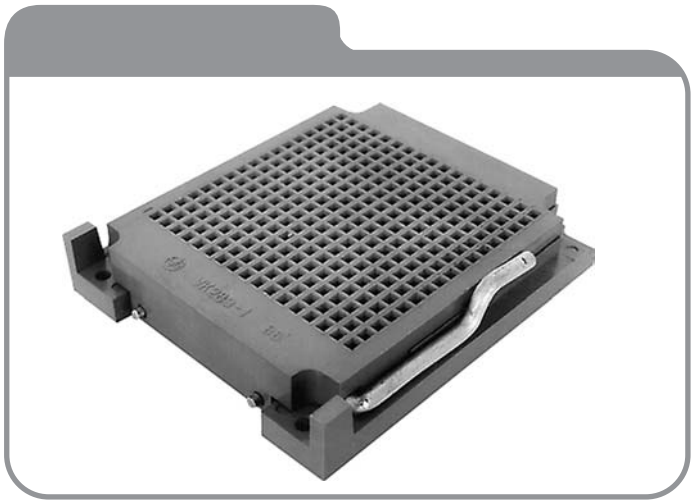

Устройства контактные типа УК289-1, УК289-1-256, УК289-1-208, УК289-1-196, УК289-1-145, УК289-1-132, УК289-1-121, УК289-1-100, УК289-1-68

предназначены для электротермотренировки и испытаний интегральных схем (ИС) в корпусах подтипа 61 (6105.64x4, 6111.196, 6107.100, 6108.121) и подтипа 62 (6246.208, 6234.132, 6222.68) ГОСТ 17467-88 с матричным расположением штыревых выводов в количестве до 289 (максимальная матрица 17x17)

Обозначение:

Устройство контактное УК289-1-256(208,196,145,132,121,100,68) **АГ0.481.619 ТУ**, где
УК - устройство контактное;
289 - максимальное число контактов на матрицу;
1 - вариант исполнения;
256 (208, 196, 145, 132, 121, 100, 68) - число устанавливаемых контактов на матрицу (при максимальном числе устанавливаемых контактов не указывать);
АГ0.481.619 ТУ - обозначение технических условий;
Климатическое исполнение - УХЛ 2.1 по ГОСТ 15150.

Условия эксплуатации:

Синусоидальная вибрация:	
по прочности:	
диапазон частот, Гц	1 - 500
амплитуда ускорения, м/с^2 (g)	100 (10)
по устойчивости:	
диапазон частот, Гц	1 - 55
амплитуда ускорения, м/с^2 (g)	20 (2)
Механический удар многократного действия:	
пиковое ударное ускорение, м/с^2 (g)	150 (15)
Атмосферное пониженное давление, кПа (мм рт. ст.):	
рабочее	53,3 (400)
предельное	19,4 (145)
Повышенная рабочая температура среды, °С	125
Пониженная рабочая температура среды, °С	минус 60
Смена температур, °С	от 125 до минус 60
Повышенная относительная влажность воздуха при температуре 25 °С, %	98

Технические характеристики:

Ток, А	$1 \cdot 10^{-6}$ - 0,1
Напряжение, В	0,05 - 100
Сопротивление контакта, Ом, не более	0,02
Сопротивление изоляции, МОм, не менее	$1 \cdot 10^4$
Электрическая прочность изоляции, В (ампл.), не менее	500
Емкость между двумя соседними контактами, пФ, не более	1
Усилие сочленения и расчленения с корпусом ИС при повороте рычага в нерабочее положение, Н (кгс)	0 - 28 (0 - 2,8)
Количество установок ИС	1000
Наработка, ч	5000
Срок сохраняемости, лет, не менее	6

УК289-1

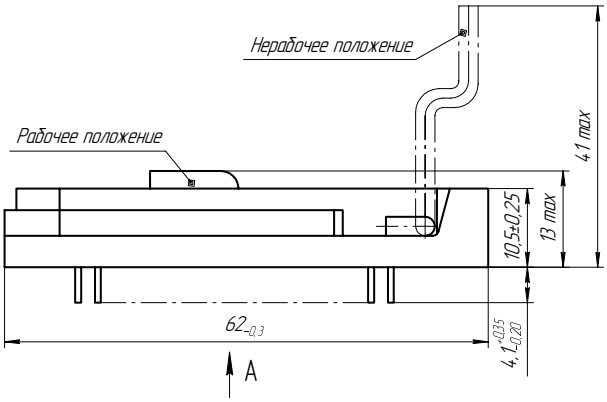

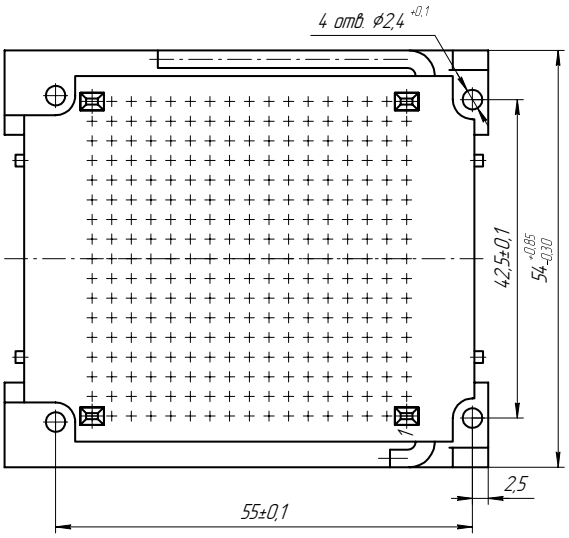

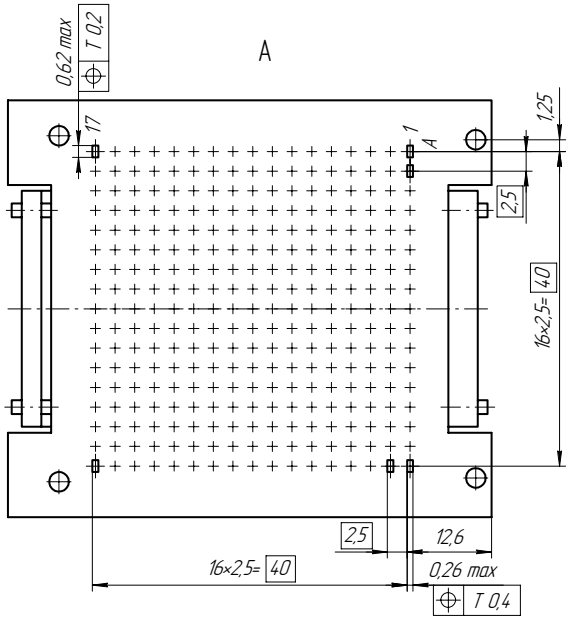

УК289-1-256

Остальное см. УК289-1

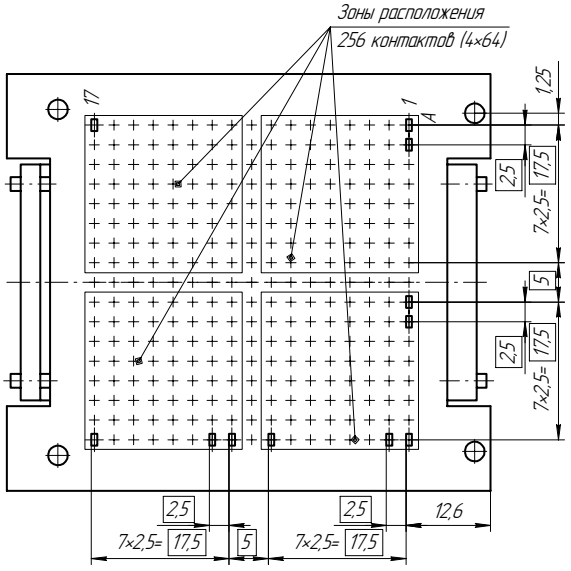

УК289-1-208

Остальное см. УК289-1

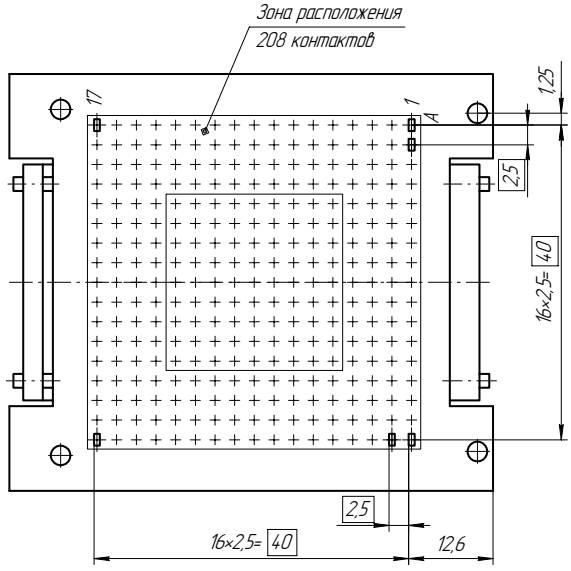

УК289-1-196

Остальное см. УК289-1

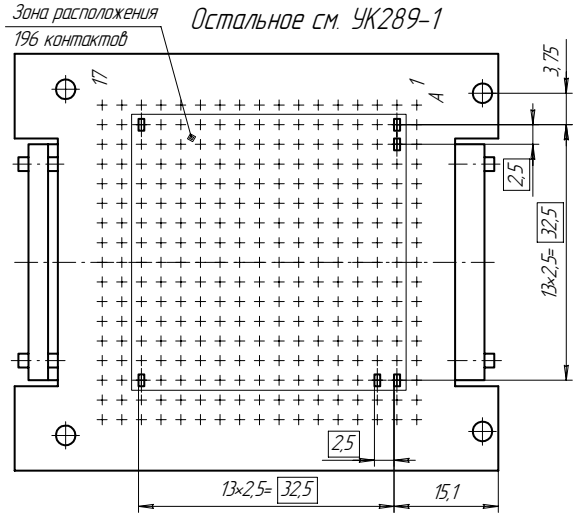

УК289-1-145

Остальное см. УК289-1

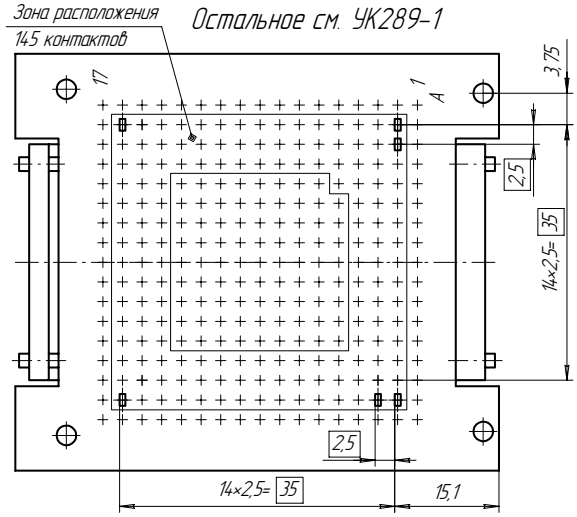

УК289-1-132

Остальное см. УК289-1

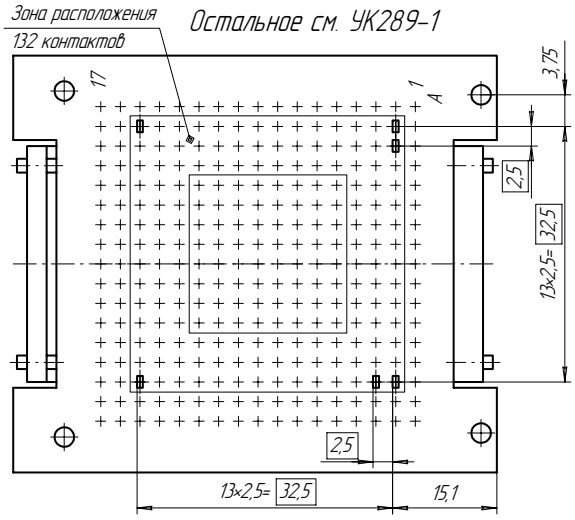

УК289-1-121

Остальное см. УК289-1

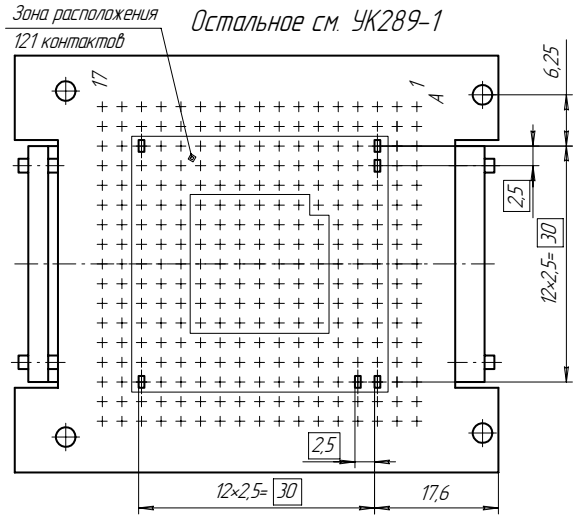

УК289-1-100

Остальное см. УК289-1

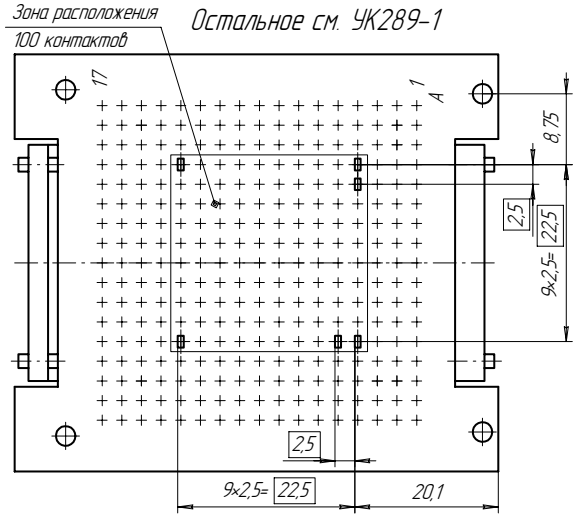

УК289-1-68
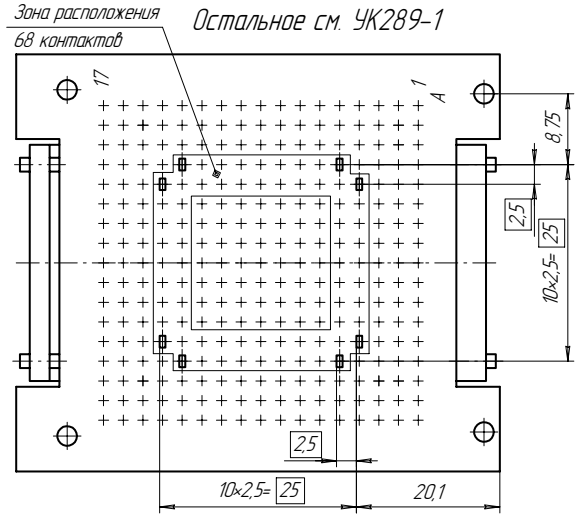
Остальное см. УК289-1